

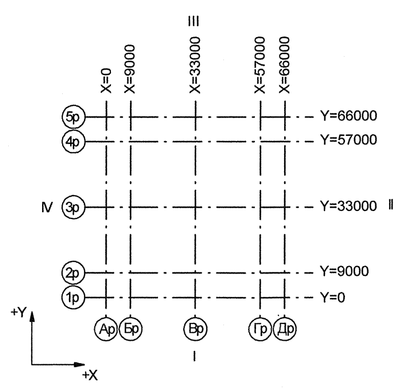

Номер трубопровода - IX
Подведомственность - ПБ 03-585-03
Класс безопасности по НП-001-97 - 3
Категория сейсмостойкости по НП-031-01-II
Рабочие параметры: Рр= 0.05 МПа, tр=70°С
Параметры пневмоиспытания: Рп=0.06 МПа, t не менее 5°С
Среда- Парогазовая смесь

МОНТАЖНЫЕ ЭЛЕМЕНТЫ

ПОЗ	НАИМЕНОВАНИЕ	КОЛ	МАТЕРИАЛ	МАССА ЕД-ЦЫ, КГ
1	СТО 79814898 109-2009 ТРУБА 57х3.0	1.220 М	08Х18Н10Т ГОСТ 9941-81	4.02
2	01 СТО 79814898 111-2009 КОЛЕНО Т 90°-57х3.0-РN 25	1	08Х18Н10Т ГОСТ 9941-81	0.60

3TG11201 01		3	DN 100	Z+ 2700 X+ 175 Y- 2775	3TG11W01/N1				S8 3TG11Y01/PT-997				3TG11J01/ ТГ-235
Код блока	Трубопроводы проектируемые	Позиция детали	Условный проход	Координаты элементов в здании	Код оборудования/ Номер патрубка	Шов заводской	Шов монтажный	Резьбовое соединение	Позиция опоры Код опоры / код проходки	Направление среды	Переход	Штуцер	Код герметичной проходки/ код проходки

1	-	Зам.	102-12	-	-
Изм.	Кол.уч.	Лист	№ док.	Подпись	Дата
Инженер		Сойриф			
Пров.вед.инж.		Верецова			
Пров.нач.гр.		Жук			
Н.контр.		Красноярова			

АРХИВНЫЙ ЭКЗЕМПЛЯР

Инв.подл.№ R3.00783.1.0.11
Лист 173

R3.TS21.3072.011.01.00.150

Ростовская АЭС Блок 3

Реакторное отделение Негерметичная часть Трубопроводы системы очистки технологических сдувок	Стадия	Лист	Листов
	Р	1	1
Изометрический чертеж 3TS23Z46	ОАО "НИАЭП" 2012		

Формат А1

Инв. N подл. R3.00783.1.0.11 | Подп. и дата | Взам. инв. N | ДОПОЛНИТЕЛЬНЫЕ ПОДПИСИ | ДОПОЛНИТЕЛЬНЫЕ ПОДПИСИ